DS-2TP31B-3AUF

体温測定用ハンディカメラ

体温測定専用に設計されたハンディ型サーマルカメラです。160×120の解像度をもった熱検知器を搭載しており、発熱をすばやく検出することができます。

特徴

- サーマル解像度：160 × 120
- 温度計測誤差：± 0.5 °C
- ディスプレイ解像度：320 × 240
- リチウムバッテリ内蔵
- 最大 8 時間連続稼働

機能

- サーモグラフィ機能
  温度をリアルアイムに検知し、ディスプレイ上に表示
- ストレージ機能
  スナップショット画像をSDカードに保存
- パレット（色彩）機能
  4種類の表示

仕様

パラメータ	モデル	DS-2TP31B-3AUF
		体温測定用ハンディカメラ
サーマルモジュール	イメージセンサ	非冷却焦点面アレイ
	最大解像度	160 × 120
	ピクセルピッチ	17 μm
	応答波長	8 μm ～ 14 μm
	温度感度	< 40 mK （@ 25 °C , F#=1.0）
	撮影画角	37.2 ° × 50 °
	焦点距離	3.1 mm
	瞬時視野角	5.48 mrad
	最小焦点距離	≥ 150 mm
	絞り値	F 1.1
ディスプレイ	モニタ	解像度：320 × 240 （2.4″ LCD ディスプレイ）
	パレット（表示色彩）	4 種類
サーモグラフィ	ルール	3つの温度測定：最大温度、最小温度、中間温度
	温度計測範囲	30 °C ～ 45 °C
	温度計測誤差	± 0.5 °C
バッテリ	バッテリタイプ	充電式リチウムバッテリ
	稼働時間	最大 8 時間連続稼働
機能	レーザライト	計測ターゲット用
	ストレージ	メモリカード（デフォルト 8 GB , 最大 128 GB対応）
	キャプチャ	サーマル画像
	動画	非対応
	言語	英語
一般仕様	電源	3.7 VDC / 0.4 A
	消費電力	1.2 W以下
	インターフェイス	マイクロUSB
	動作温度	-10 °C ~ 50 °C（14 °F ~ 122 °F）
	保護等級	IP 54
	落下テスト高さ	2m（6.56 feet）
	寸法	196 mm × 117 mm × 59 mm（7.7″ × 4.6″ × 2.3″）
	重量	約 350 g以下（0.77 lb以下）
	付属品	電源アダプタ , USBケーブル , メモリカード（8GB）, ユーザマニュアル , リストストラップ

同梱物

User Manual (×1)

Disk (×1)

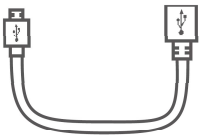

USB Cable (x1)

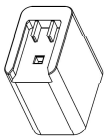

power Adapter (x1)

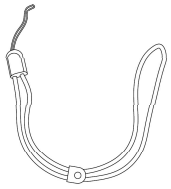

Wrist Strap (x1)

寸法図

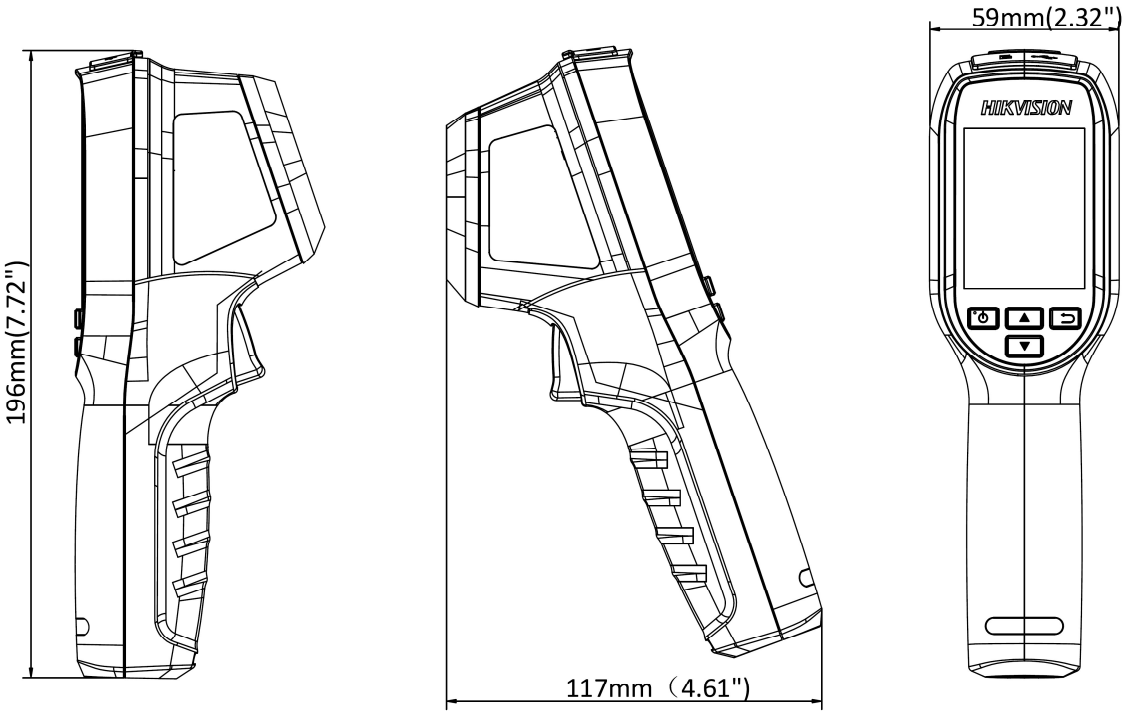

ネットワークとオートメーションで心豊かな社会の実現に貢献します

創ネット株式会社

https://www.sonet.ne.jp/

本　　社　〒812-0021　福岡市博多区築港本町6-3　TEL 092-281-4052
北九州営業所　〒804-0072　北九州市戸畑区元宮町8-11　TEL 093-871-8065